P.R.U. "STAZIONE F.S. EX BOSCHI"

doc num. ID0522-00-A73-FS-016

SCHEDA APPROVAZIONE MATERIALI

Progetto:	P.R.U. STAZIONE F.S.			*codice commessa*
Contratto :		*Data :*	22-10-2012	IT0358
Lavori:	Realizzazione del I° Stralcio del Programma di Riqualificazione Urbana denominato "Stazione F.S. – Ex Boschi"			
Impresa esecutrice:	A.T.I. : Bonatti S.p.a. - Di Vincenzo Dino & C. S.p.a.			
Direttore dei Lavori:	Dott. Ing. Carlo Vardanega			

Scheda n.	*Data Presentazione*	*Tipologia del materiale proposto*		
016		Opere Edili Opere Strutturali	X Impianti elettrici Impianti meccanici	Attrezzature – Arredi

1 - PRESENTAZIONE MATERIALE *(A cura dell'Impresa Appaltatrice)*

STU4152-0

RIFERIMENTI CONTRATTUALI

Art.di Elenco Prezzi	*Voce descrittiva*
STU.04.5.125.a STU.04.5.125.d STU.04.5.125.e	Plafoniera stagna con corpo in poliestere rinforzato e schermo in policarbonato autoestinguente, cablata e rifasata, IP 65: con reattore standatd, per lampade da: **1x18W 1x58W 2x36W**

CARATTERISTICHE TECNICHE DEL MATERIALE PROPOSTO

Produttore: DISANO

Marca: DISANO

Fornitore: DISANO

Modello: HYDRO T8

Note: Vengono sottoposte anche le grandezze: 1x36W 2x18W

Allegati:

- [ ] CAMPIONE
- [X] CATALOGO/LISTINO
- [ ] RELAZIONE TECNICA
- [ ] CERTIFICAZIONE
- [ ] DISEGNO ESECUTIVO
- [ ] SCHEDA TECNICA
- [ ] ALTRO

Data: *L'Impresa:* CARLO GAVAZZI IMPIANTI SPA

2 – APPROVAZIONE MATERIALE *(A cura del Direttore dei Lavori)*

- [X] **SI APPROVA** *Note:* APP. 07
- [ ] **NON SI APPROVA** *Note:*
- [ ] **RICHIESTE INTEGRAZIONI** *Note:*

Data: 06.02.2013 *Il Direttore Lavori:* DIR. LAV.

Data: *Per ricevuta da parte della D.L.:*

3 – APPROVAZIONE MATERIALE *(A cura di R.F.I.) - Se necessaria*

- [ ] **SI APPROVA** *Note:*
- [ ] **NON SI APPROVA** *Note:*
- [ ] **RICHIESTE INTEGRAZIONI** *Note:*

Data: *Il R.U.P.*

Data: *Per ricevuta da parte di R.F.I.:*

3 – ACCETTAZIONE MATERIALE IN CANTIERE *(A cura del Direttore dei Lavori)*

- [ ] **SI APPROVA** *Note:*
- [ ] **NON SI APPROVA** *Note:*

Data: *Il Direttore Lavori:*

Data: *Per ricevuta da parte dell'Impresa:*

info@disano.it - http://www.disano.it

920 Hydro T8

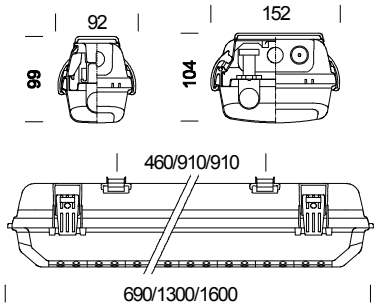

Codice	Cablaggio	Kg	Colore	Dimensioni	Lampade
164510-00	CNR-F	1.40	grigio	690x92x99	FL 1x18-G13-1350lm-4000K-Ra 1b
164511-00	CNR-F	2.10	grigio	1300x92x99	FL 1x36-G13-3350lm-4000K-Ra 1b
164512-00	CNR-F	2.80	grigio	1600x92x99	FL 1x58-G13-5200lm-4000K-Ra 1b
164513-00	CNR-F	1.80	grigio	690x152x104	FL 2x18-G13-1350lm-4000K-Ra 1b
164514-00	CNR-F	3.10	grigio	1300x152x104	FL 2x36-G13-3350lm-4000K-Ra 1b
164515-00	CNR-F	4.40	grigio	1600x152x104	FL 2x58-G13-5200lm-4000K-Ra 1b
164510-01	CNR-F	1.40	grigio	690x92x99	FL 1x18-G13-1350lm-4000K-Ra 1b
164511-01	CNR-F	2.10	grigio	1300x92x99	FL 1x36-G13-3350lm-4000K-Ra 1b
164512-01	CNR-F	2.80	grigio	1600x92x99	FL 1x58-G13-5200lm-4000K-Ra 1b
164513-01	CNR-F	1.80	grigio	690x152x104	FL 2x18-G13-1350lm-4000K-Ra 1b
164514-01	CNR-F	3.40	grigio	1300x152x104	FL 2x36-G13-3350lm-4000K-Ra 1b
164515-01	CNR-F	4.50	grigio	1600x152x104	FL 2x58-G13-5200lm-4000K-Ra 1b

CORPO: Stampato ad iniezione, in policarbonato grigio RAL7035, infrangibile ed autoestinguente V2, di elevata resistenza meccanica grazie alla struttura rinforzata da nervature interne.
DIFFUSORE: Stampato ad iniezione in policarbonato trasparente prismatizzato internamente per un maggior controllo luminoso, autoestinguente V2, stabilizzato ai raggi UV. La finitura liscia esterna facilita l'operazione di pulizia, necessaria per avere sempre la massima efficienza luminosa.
RIFLETTORE: In acciaio laminato a freddo, zincato a caldo antifessurazione, rivestimento con fondo di primer epossidico 7/8 micron, verniciatura stabilizzata ai raggi UV antingiallimento in poliestere lucido colore bianco, spessore 20 micron.
PORTALAMPADA: In policarbonato bianco e contatti in bronzo fosforoso. Attacco G13.

CABLAGGIO: Alimentazione 230V/50Hz, con reattore convenzionale. Cavetto rigido sezione 0.50 mm² rivestito con PVC-HT resistente a 90°C, secondo le norme CEI 20-20. Morsettiera 2P+T con portafusibile, massima sezione ammessa dei conduttori 2.5 mm².
EQUIPAGGIAMENTO: Fusibile di protezione 3.15A. Pressacavo in nylon f.v. diam 1/2 pollice gas. Guarnizione in materiale ecologico di poliuretano espanso. Ganci di bloccaggio in nylon f.v. Predisposizione al serraggio con viti in acciaio.
NORMATIVA: Prodotti in conformità alle vigenti norme EN 60598-1 CEI 34-21, grado di protezione IP66IK08 secondo le EN 60529. Installabile su superfici normalmente infiammabili. Ha ottenuto la certificazione di conformità europea ENEC. Resistente alla prova del filo incandescente per 850°C.

LE ARMATURE STAGNE in policarbonato della serie Hydro hanno un grado di tenuta stagna IP66IK08 se installate in ambienti con temperature non superiori a 45°C. L'esposizione diretta ai raggi solari porta facilmente al superamento dei 45°C compromettendo il grado di protezione.Si consiglia comunque di utilizzarle in modo appropriato senza alterarne le qualità meccaniche e di protezione (IP66IK08) e di non installarle su superfici soggette a forti vibrazioni, esposte agli agenti atmosferici, all'esterno su funi o paline, a parete, sotto grate metalliche o comunque esposte direttamente ai raggi solari, in caso contrario utilizzare le armature stagne in acciaio.